Switch Industrial PoE+ de Acesso Frontal de 5 Portas Gigabit de Parede

TI-PG50F (v2.0R)

- 4 portas Gigabit PoE+
- 1 x porta Gigabit
- Budget de Energia PoE de 120W
- 10 Gbps de capacidade de comutação
- Suporta jumbo frames de até 9 KB
- Gabinete de metal com classificação IP40
- Inclui suporte de trilho DIN e kit de montagem de parede magnético
- Faixa de temperatura de operação de -40° à 75°C (-40° à 167°F)
- Entradas de energia redundantes com proteção contra sobrecarga de corrente
- Relé de alarme disparado por falha de energia
- Fonte de alimentação vendida separadamente (modelos: TI-S12048, TI-S24048 e 48VDC3000)

A Série de Switches Industriais de Acesso Frontal Gigabit PoE+ de Montagem em Parede da TRENDnet é adequada para vigilância IP, IoT e redes de automação para residências e empresas. Esses switches industriais gigabit planos e reforçados fornecem acesso frontal às portas e interfaces de energia para facilitar a instalação. O design plano e compacto os tornam ideais para instalações em armários onde o espaço é limitado. Cada switch industrial reforçado de acesso frontal possui portas Gigabit PoE+ para conectar dispositivos como pontos de acesso sem fio, câmeras IP e dispositivos IoT. Esses switches reforçados de acesso frontal vêm equipados com um gabinete de metal com classificação IP40, projetado para suportar um alto grau de vibração e choque, enquanto opera em uma ampla faixa de temperatura de -40° - 75° C (-40° - 167° F) para ambientes industriais.

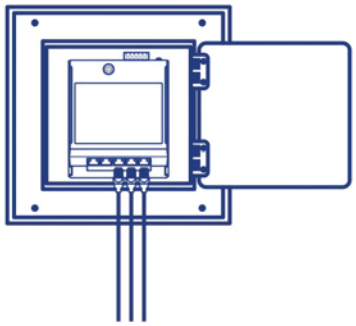

Switch de acesso frontal de parede

O switch flat montável em parede fornece acesso frontal a portas e interfaces de energia para facilitar a instalação. Plano e com tamanho compacto, é ideal para instalações em armários onde o espaço é limitado.

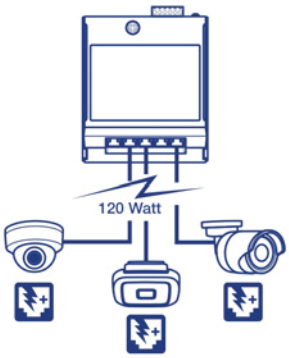

Energia PoE+

Com um budget de energia PoE de 120W fornece energia PoE do switch industrial reforçado de acesso frontal para até cinco dispositivos Power over Ethernet.

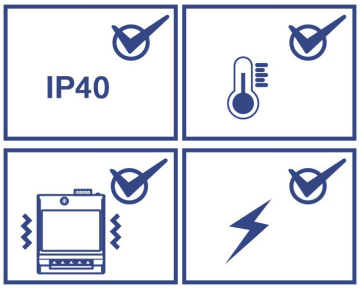

Design Industrial Reforçado

Equipado com um gabinete de metal classificado como IP40, este switch de acesso frontal foi projetado para suportar um alto grau de vibração e choque, enquanto opera dentro de uma ampla faixa de temperatura de -40° - 75° C (-40° - 167° F) em industrial ambientes.

PROJETO DE REDE

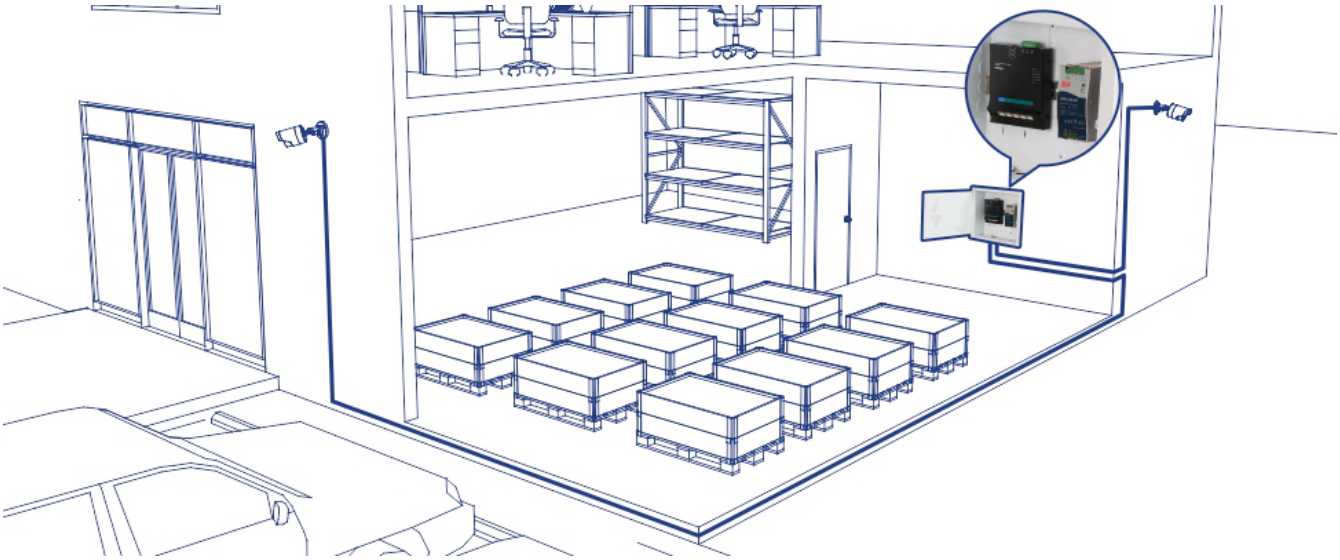

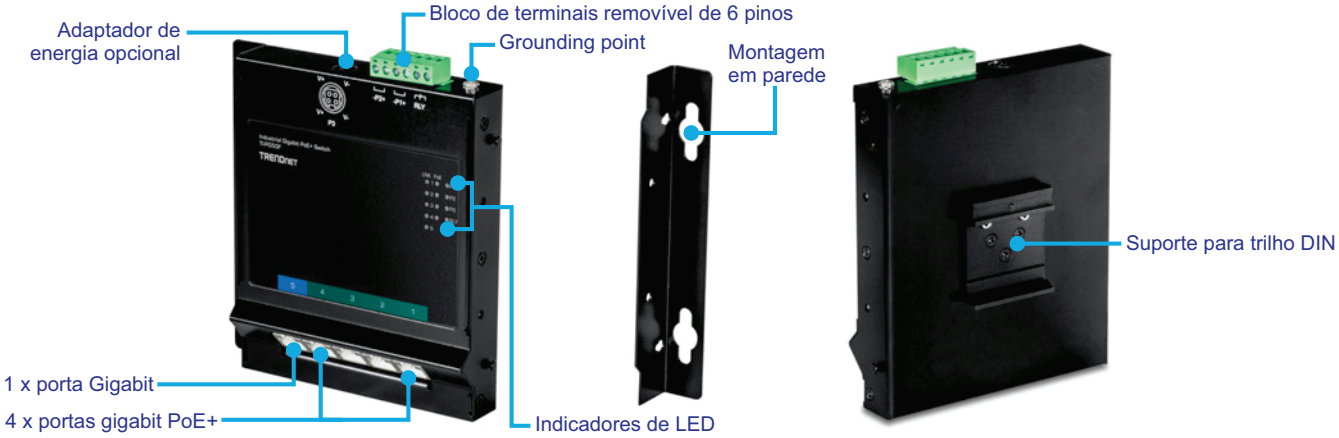

CARACTERÍSTICAS

Portas de rede
4 portas Gigabit PoE+ e
1 porta Gigabit

Compacto
Plano e com tamanho compacto torna este switch de acesso frontal ideal para instalações onde o espaço é limitado

Alimentação Redundante
As entradas duplas de energia fornecem energia redundante com proteção contra sobrecarga de corrente e um relé de alarme de saída para indicar falha de energia na entrada. (fonte de alimentação vendida separadamente: TI-S12048, TI-S24048 e 48VDC3000)

Ampla faixa de temperatura
Gabinete industrial reforçado oferece ampla faixa de temperatura de operação de -40° - 75° C (-40° - 167° F), permitindo instalações em ambientes extremamente quentes e frios

Energia PoE
Fornece até 30W de energia PoE+ por porta com um budget de energia total de 120W

Montagem do Hardware
Inclui suporte de trilho DIN e kit de montagem de parede magnético

Relé de Alarme
Saída de relé de alarme disparada por falha de energia de entradas de energia primárias ou secundárias

Resistente a Choque e Vibração
Design reforçado classificado para choque (EN 60068-2-27), queda livre (EN 60068-2-32) e vibração (EN 60068-2-6) para ambientes industriais

Indicadores de LED
Switch de acesso frontal com LEDs indicadores que transmitem energia e status da porta

Design do hardware
O design de hardware montável em parede fornece acesso frontal a portas e interfaces de energia para facilitar a instalação

Capacidade de comutação
Capacidade de comutação de 10Gbps

Jumbo Frames
Envia pacotes maiores ou quadros jumbo (até 9 KB) para um maior desempenho

Ponto de aterramento
Ponto de aterramento protege os equipamentos contra sobre tensões eléctricas externas

ESPECIFICAÇÕES

Estándares
- IEEE 802.3
- IEEE 802.3u
- IEEE 802.3ab
- IEEE 802.3x
- IEEE 802.3af
- IEEE 802.3at

Interface
- 4 x portas gigabit PoE+
- 1 x porta Gigabit
- Bloco de terminais removível de 6 pinos
- Indicadores de LED
- Suporte para trilho DIN
- Montagem em parede
- Ponto de aterramento

Taxa de transferência de dados
- Ethernet: 10 Mbps (half-duplex), 20 Mbps (full-duplex)
- Fast Ethernet: 100 Mbps (half duplex), 200 Mbps (full duplex)
- Gigabit Ethernet: 2000 Mbps (full-duplex)

Desempenho
- Buffer de memória RAM: 128 KB
- Capacidade de Comutação: 10 Gbps
- Tabela de endereços MAC: 2K entradas
- Jumbo Frames: 9 KB
- Taxa de encaminhamento: 7,44 Mpps (tamanho do pacote de 64 bytes)

Características especiais
- Componentes resistentes classificados para trabalhar em temperaturas extremas
- Entradas duplas de energia redundantes
- Auto Negociação
- Arquitetura de armazenamento e encaminhamento automáticos
- Aprendizado de endereços e envelhecimento de endereços automáticos
- Suporta ESD 8KV

Potência DC
- Entrada: 48 - 56V DC
- Fonte de alimentação compatível: TI-S24048 (vendida separadamente)
- Consumo Máximo: 5W (sem PoE)

Alimentação AC

- Entrada: 100 - 240V AC, 50 / 60Hz, 2A
- Adaptador de energia compatível: 48VDC3000 (vendida separadamente)
- Saída: 48V DC, 3.34A 160W máx.

PoE

- Budget PoE: 120W@56V DC

Bloco terminal

- Entradas de energia redundantes, contato de relé de alarme, 6 pinos
- Faixa do fio: 0,34 mm^2 a 2,5 mm^2
- Fio sólido (AWG): 12-24/14-22
- Fio trançado (AWG): 12-24/14-22
- Torque: 5 lb. – Pol / 0,5Nm / 0,56 Nm
- Comprimento do fio nu: 7 – 8mm

Contato de relé de alarme

- Saídas de relé com capacidade de transporte de corrente de 1A, 24V DC
- Modo de circuito aberto quando duas fontes de energia estão conectadas
- Modo de curto-circuito quando apenas uma fonte de alimentação está conectada

MTBF

- 454,556 horas

Estrutura

- Estrutura de metal IP40
- Suporte para trilho DIN
- Suporte de parede
- Base magnética
- Ponto de aterramento

Temperatura operacional

- -40° – 75° C (-40° – 167° F)

Umidade de operação

- Máximo 95 % sem condensação

Dimensions

- 120 x 145 x 25mm (4,7 x 5,7 x 1 pol.)

Peso

- 510g (1,2 lb)

Certificações

- CE
- FCC
- Choque (IEC 60068-2-27)
- Queda livre (IEC 60068-2-32)
- Vibração (IEC 60068-2-6)

Garantia

- 3 anos

Conteúdo da embalagem

- TI-PG50F
- Guia de Instalação Rápido
- Bloco de terminais removível
- Kit de montagem em Trilho DIN, parede e ímã

20675 Manhattan Place • Torrance • CA 90501 • USA • T: 1-888-326-6061 • F: 1-310-961-5511 • intlsales@trendnet.com • www.TRENDnet.com

A TRENDnet é uma marca registrada. Outras marcas e nomes de produtos são marcas dos seus respectivos titulares. A informação fornecida neste documento pertence aos produtos da TRENDnet e está sujeita a modificação a qualquer momento, sem aviso. Para informação mais recente de produtos por favor visite http://www.trendnet.com Copyright © TRENDnet. Todos os direitos reservados.
Atualizado: 4/17/2020