TRENDnet®

# Quick Installation Guide

## TEW-648UBM (V2)

# Table of Contents

**1 Deutsch**

1. Bevor sie beginnen
2. Windows® OS-Installation

# 1. Bevor Sie beginnen

## Paketinhalte

- TEW-648UBM
- Kurzanleitung zur Installation
- CD-ROM (Treiber und Benutzerhandbuch)

## Systemanforderungen

- Computer mit USB 2.0 port oder höher)
- Kompatibles Betriebssystem:
  - Windows® 10 , 8.1, 8, 7
  - Mac OS® 10.7-10.12

# 2. Windows® OS-Installation

1. Legen Sie die inbegriffene Installations-CD in das CD-ROM Laufwerk Ihres Computers ein.

**Anmerkung**: Falls Sie die inbegriffene CD-ROM nicht zur Verfügung haben, können Sie die Treiber herunterladen unter http://www.trendnet.com/support/

2. Klicken sie im CD Autorun-Eingabeaufforderungsfenster auf "Autorun.exe ausführen".

**Anmerkung**: Falls das Autorun-Eingabeaufforderungsfenster nicht automatisch erscheint, öffnen Sie bitte die CD-Inhalte und doppelklicken Sie auf Autorun.exe

Klicken Sie im CD-ROM Hauptmenü auf "**Treiber installieren**".

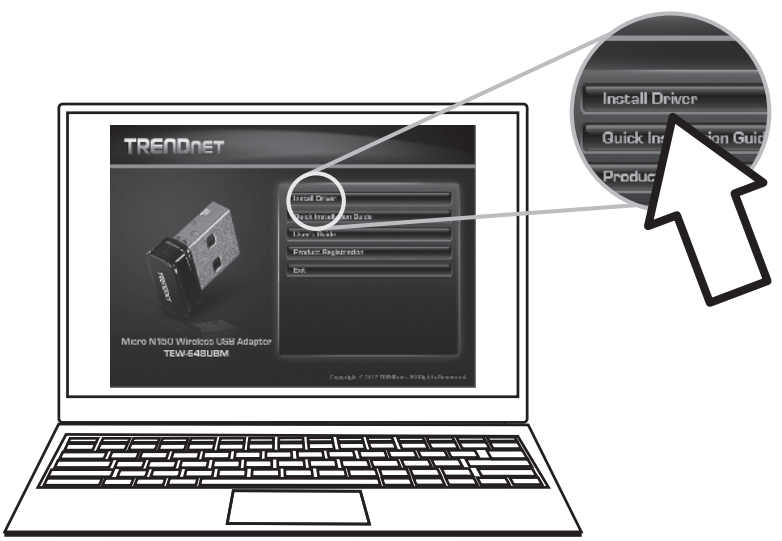

3. Folgen Sie den Anweisungen des InstallShield Assistenten und starten Sie den Computer neu, nachdem die Installation abgeschlossen ist. Nachdem der Computer neu gestartet wurde, stecken Sie den Wireless N USB Adapter in einen freien USB-Slot an Ihrem Computer ein.

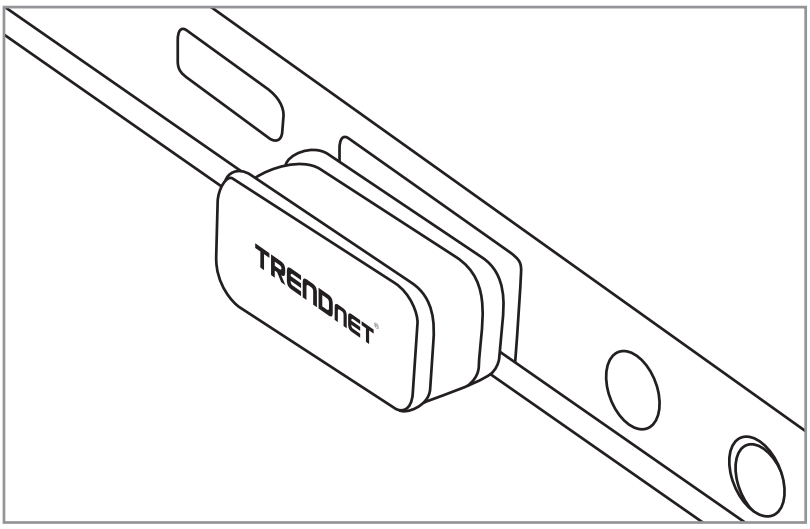


4. Klicken Sie auf das Wireless-Symbol in der Aufgabenleiste unten rechts.

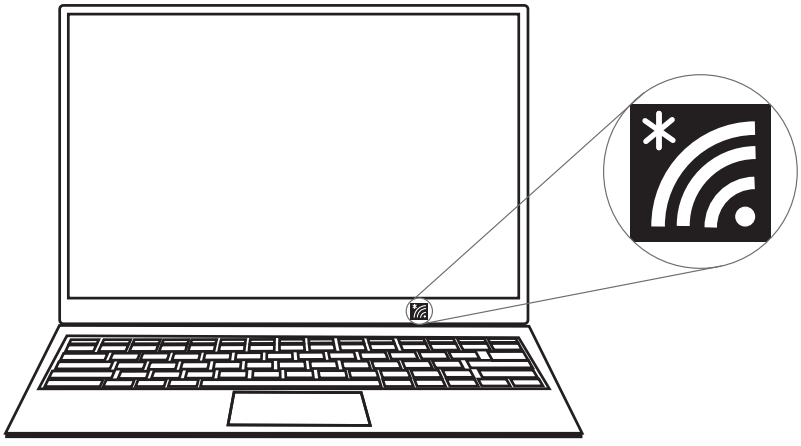

5. Wählen Sie ein Wireless-Netzwerk aus und geben Sie den Wi-Fi Schlüssel ein (Passwort); klicken Sie dann auf “**Weiter**”.

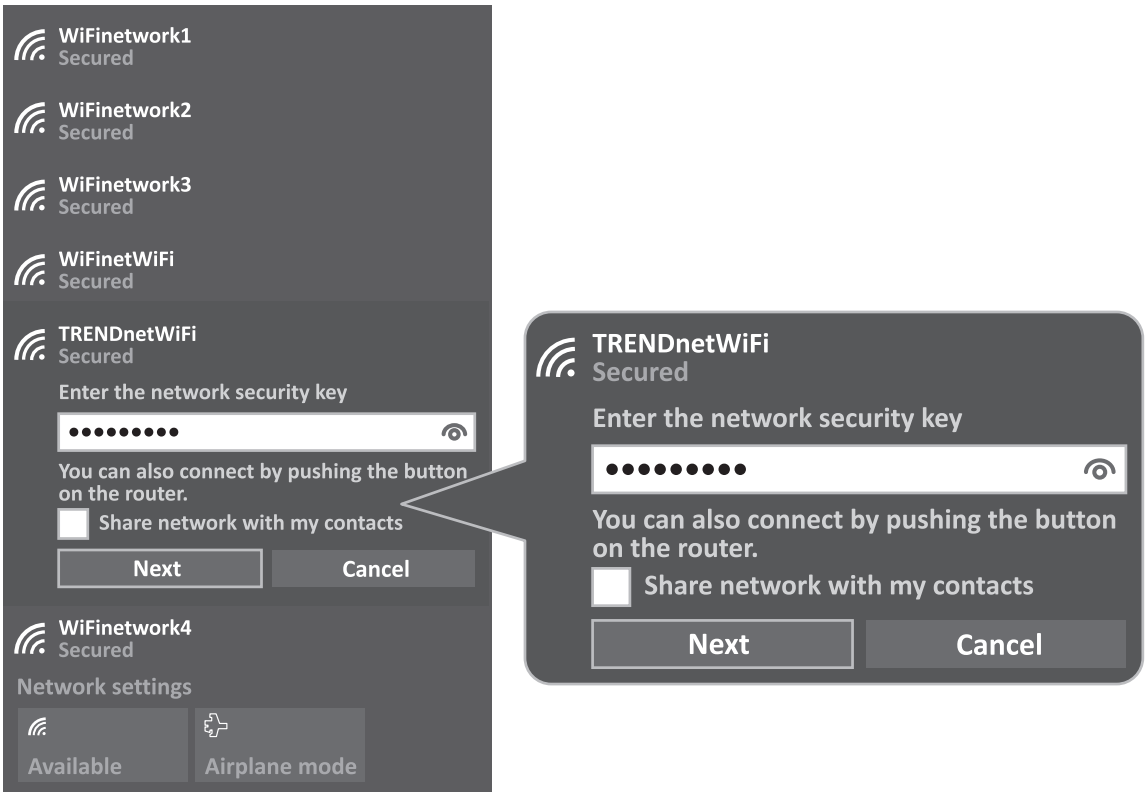


6. Der Status zeigt “**Verbunden**” an, wenn die Verbindung erfolgreich eingerichtet wurde.

**Anmerkung**: Wenn die Nachricht „Verbunden“ nicht erscheint, prüfen Sie bitte Ihren Wi-Fi Schlüssel (Passwort) und geben Sie ihn erneut ein.

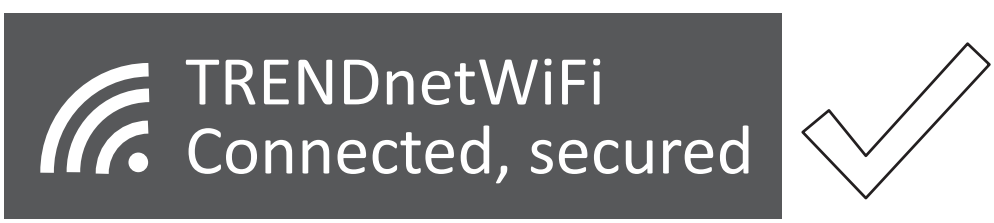

# LED-Indikatoren

| LED-Status | Definition |
|---|---|
| Blinkt Ein | Eine beständig blinkende LED-Leuchte bedeutet, dass der Netzwerkadapter erfolgreich installiert wurde. |
| Schnelles Blinken | Wenn die LED-Leuchte schnell blinkt, sendet oder empfängt der Netzwerkadapter Daten. |
| Aus | Wenn die LED nicht leuchtet, wurde der Adapter nicht korrekt installiert. |

**Anmerkung**: Die Installationsanleitung für Mac-Betriebssysteme (10.7-10.12) finden Sie im Benutzerhandbuch auf der mitgelieferten CD-ROM.

TRENDnet®

**Certifications**
This device complies with Part 15 of the FCC Rules. Operation is subject to the following two conditions:
(1) This device may not cause harmful interference.
(2) This device must accept any interference received. Including interference that may cause undesired operation.

Waste electrical an electronic products must not be disposed of with household waste. Please recycle where facilities exist. Check with your Local Authority or Retailer for recycling advice.

Applies to PoE Products Only: This product is to be connected only to PoE networks without routing to the outside plant.

**Note**
The Manufacturer is not responsible for any radio or TV interference caused by unauthorized modifications to this equipment. Such modifications could void the user's authority to operate the equipment.

**Advertencia**
En todos nuestros equipos se mencionan claramente las caracteristicas del adaptador de alimentacón necesario para su funcionamiento. El uso de un adaptador distinto al mencionado puede producir daños fisicos y/o daños al equipo conectado. El adaptador de alimentación debe operar con voltaje y frecuencia de la energia electrica domiciliaria exitente en el pais o zona de instalación.

**Technical Support**
If you have any questions regarding the product installation, please contact our Technical Support.
Toll free US/Canada: **1-866-845-3673**
Regional phone numbers available at www.trendnet.com/support

**TRENDnet**
20675 Manhattan Place
Torrance, CA 90501
USA

**Product Warranty Registration**
Please take a moment to register your product online. Go to TRENDnet's website at:
**www.trendnet.com/register**

Copyright © 2017. All Rights Reserved. TRENDnet.