TRENDnet®

• 5-portowy gigabitowy hartowane przemysłowych PoE + przełącznik szynę DIN

TI-PG541

• Instrukcja uruchomieniowa (1)

TI-PG541 (V1) / 11.14.2014

1. Przed rozpoczęciem instalacji

Zawartość Opakowania

- TI-PG541
- Wielojęzyczna instrukcja szybkiej instalacji
- Zestaw na szynę DIN

Minimalne wymagania

- Istniejące sieci
- Źródła zasilaniaasilanie

Wyposażenie opcjonalne

- DC zasilacz (model: 48VDC3000)

2. Szybki Odnośnik

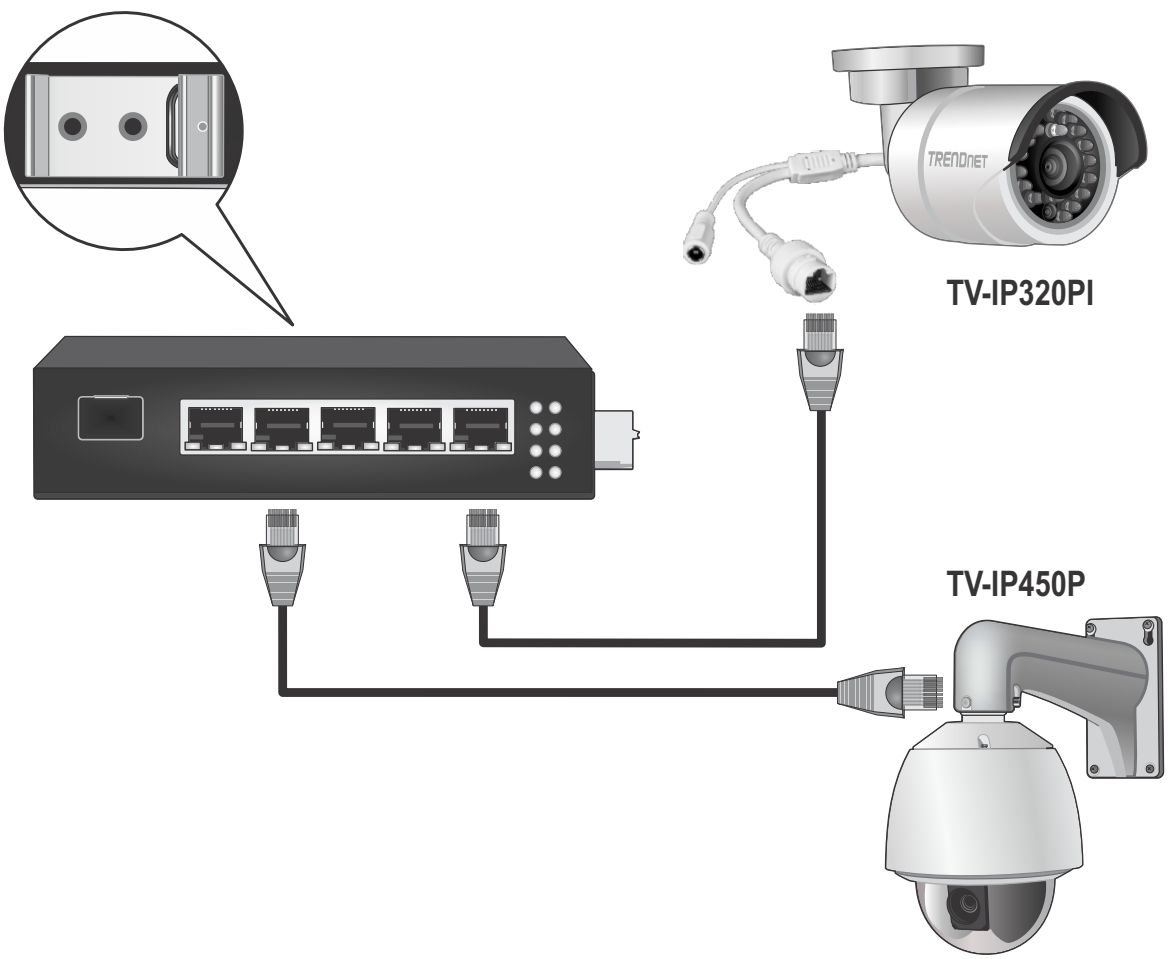

3. Instalacja i konfiguracja sprzętu

- TI-PG541 mogą być umieszczone na pulpicie lub zamontować na szynie DIN.
- Tylko dołączyć uchwyt do montażu szynę DIN podczas montażu na szynie DIN jest wymagane.

1. Zamocować uchwyt do montażu szynę DIN do przełącznika.

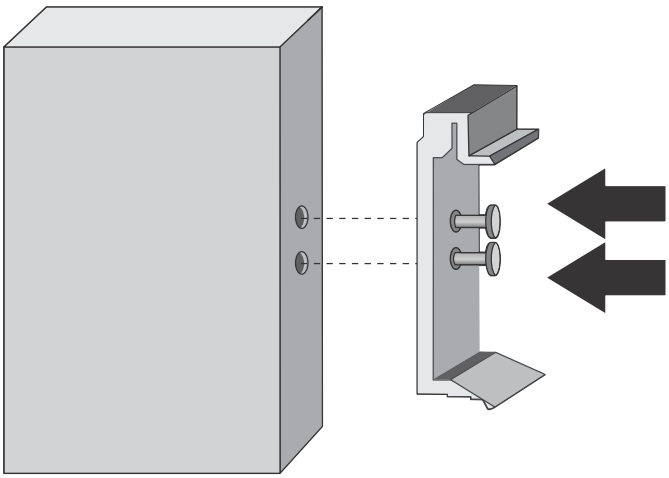

2. Zamontuj przełącznik.

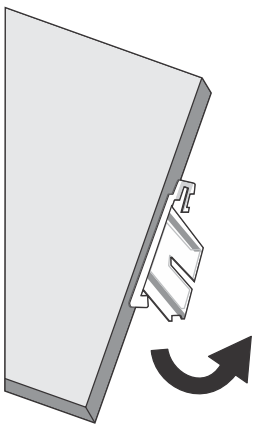

Montażu przełącznika

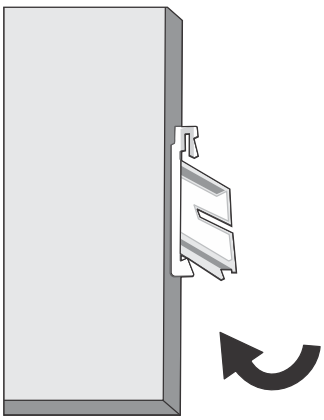

Zwolnienie z przełącznikiem

3. Podłączyć zasilacz (sprzedawany oddzielnie) do przełącznika. Podłącz TRENDnet 48DC3000 zasilacz sieciowy do gniazda DC lub połączenia źródła zasilania kompatybilny trzecią szynę DIN do zacisków zasilania.

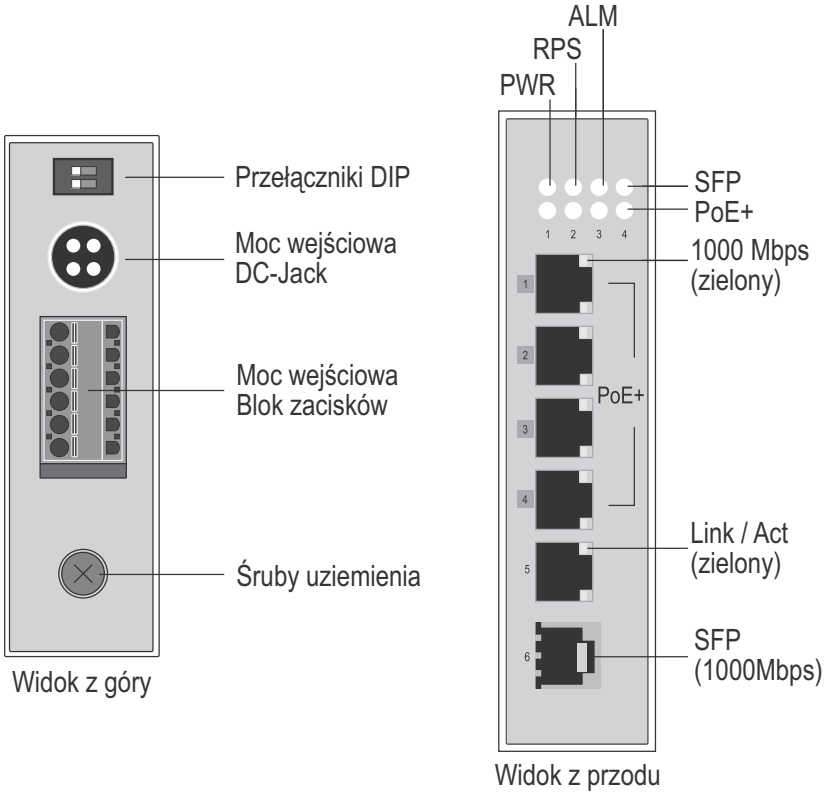

Uwaga bezpieczeństwa

- Wyłączyć zasilanie przed podłączeniem każdy moduł lub drutu. Prawidłowe napięcia zasilania jest wymienione na etykiecie produktu. Sprawdź napięcie źródła zasilania, aby upewnić się, że używasz właściwego część. NIE należy używać napięcie większe niż to, co jest określony na etykiecie produktu.
- Obliczyć maksymalny prąd możliwy w każdy przewód zasilania i wspólnego przewodu. Obserwować wszystkie kody elektryczne dyktuje maksymalny prąd dopuszczalny dla każdego rozmiaru drutu. Jeśli obecne przewyższa maksymalne oceny, okablowanie może przegrzać, powodując poważne uszkodzenia sprzętu.

4. Zbędne moc wejściowa: Wybrać "DC-jack" albo "Terminal Block (PWR)" jako główny zasilania i "Terminal Block (RPS)" dla źródła zasilania pomocniczego, być zasilanie nadmiarowe dane wejściowe.

4. Dodatkowe informacje

1. Zasilacz wejść

Zbędne moc wejściowa: Wybrać "DC-jack" albo "Terminal Block (PWR)" jako główny zasilania i "Terminal Block (RPS)" dla źródła zasilania pomocniczego, być zasilanie nadmiarowe dane wejściowe.

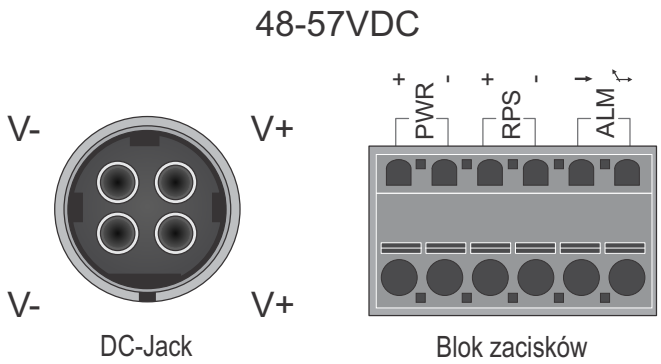

2. Przełącznik DIP

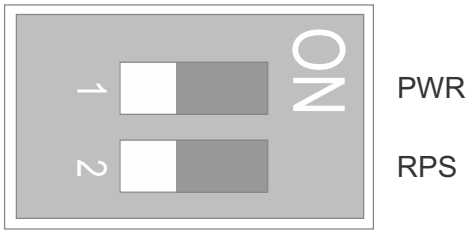

PWR	**ON**: Główny zasilania LED alarm włączony
	OFF: Główny zasilania LED alarm wyłączone
RPS	**ON**: Zasilacz LED alarm włączony
	OFF: Zasilacz LED alarm wyłączone

3. Wskaźniki LED

PWR	**ON**: Zasilanie jest podłączone
	OFF: Nie zasilania lub źródła zasilania nieprawidłowo podłączony
RPS	**ON**: Blok zacisków RPS jest podłączony
	OFF: Blok zacisków RPS nie powiedzie się lub nie jest dostępny
ALM (czerwony)	**ON**: PWR/RPS nie powiedzie się lub nie jest dostępny
	OFF: Nie ustawienia alarmu
10/100/ 1000Mbps	**ON**: Szybkość sieci 1000 MB/s
	OFF: Szybkość sieci 10/100 MB/s
LNK/ACT	**ON**: Nawiązane jest połączenie portu
	Miga: Danych jest przekazywanie odbieranie
	OFF: Port odłączony lub łącza nie powiodła się
SFP	**ON**: SFP portu link do 1000 MB/s
	Miga: Danych jest przekazywanie odbieranie
	OFF: Port odłączony lub łącza nie powiodła się
PoE 1 - 4 port	**ON**: Podłączone jest urządzenie PoE
	OFF: Nie moc PoE lub nie PoE

Limited Warranty
TRENDnet warrants its products against defects in material and workmanship, under normal use and service, for the following length of time from the date of purchase. Warranty: 3 year limited warranty (When Applicable: 1 year warranty for power adapter, power supply, and cooling fan components.) Visit TRENDnet.com to review the full warranty policy, rights, and restrictions for this product.

Garantie Limitée
TRENDnet garantit ses produits contre les défauts matériels et de fabrication, dans des conditions normales d'utilisation et de service, pour les durées suivantes, à compter de la date de leur achat. Garantie limitée: 3 ans (Si applicable: 1 an de garantie sur l'adaptateur secteur, l'alimentation en énergie et les composants du ventilateur de refroidissement.) Visitez TRENDnet.com pour lire la politique complète de garantie, les droits et les restrictions s'appliquant à ce produit.

Begrenzte Garantie
TRENDnet garantiert, dass seine Produkte bei normaler Benutzung und Wartung während der nachfolgend genannten Zeit ab dem Kaufdatum keine Material- und Verarbeitungsschäden aufweisen. Garantie: 3-Jahres-Garantie (Soweit zutreffend: 1 Jahr Garantie für Netzteil, Stromkabel und Ventilator.) Alle Garantiebedingungen, Rechte und Einschränkungen für dieses Produkt finden Sie auf TRENDnet.com.

Garantía Limitada
TRENDnet garantiza sus productos contra defectos en los materiales y mano de obra, bajo uso y servicio normales, durante el siguiente periodo de tiempo a partir de la fecha de compra. Garantía: 3 años de garantía limita da (Cuando proceda: 1 año de garantía para componentes de adaptadores de corriente, fuentes de alimentación y ventiladores de enfriamiento.) Visite TRENDnet.com para revisar la política de garantía completa, derechos y restricciones para este producto.

Ограниченная гарантия
Гарантия компании TRENDnet распространяется на дефекты, возникшие по вине производителя, при соблюдении условий эксплуатации и обслуживания в течение установленного периода с момента приобретения. (Продукт: Ограниченная гарантия: Трехлетняя ограниченная гарантия (Распространяется: На протяжении 1 года на силовые адаптеры, источники питания и компоненты вентилятора охлаждения) Полную версию гарантийных обязательств, а также права пользователя и ограничения при эксплуатации данного продукта смотрите на вебсайте TRENDnet.com.

Garantia Limitada
A TRENDnet garante seus produtos contra defeitos no material e acabamentos, sob uso e serviço normal, durante o período de tempo a partir da data da compra. Garantia: Garantia limitada de 3 anos (Quando Aplicável: 1 ano de garantia para o adaptador de energia, fornecimento de energia e componentes do ventilador.) Visite TRENDnet.com para consultar a política de garantia, direitos e restrições deste produto.

PIIRANGUTEGA GARANTII
TRENDnet annab oma toodete materjalile ja töö kvaliteedile, normaalse kasutamise ja hoolduse juures, alates ostmise kuupäevast kuni 3 aastat garantiid (piiratult 1 aasta garantiid toiteadapterile, toite ja jahutuse ventilaatori komponentidele.) Vaata TRENDnet.com täielikku garantiipoliitikat, õigusi ja piiranguid selle toote kohta.

Certifications

This device complies with Part 15 of the FCC Rules. Operation is subject to the following two conditions:
(1) This device may not cause harmful interference.
(2) This device must accept any interference received. Including interference that may cause undesired operation.

Waste electrical an electronic products must not be disposed of with household waste. Please recycle where facilities exist. Check with your Local Authority or Retailer for recycling advice.

Note

The Manufacturer is not responsible for any radio or TV interference caused by unauthorized modifications to this equipment. Such modifications could void the user's authority to operate the equipment.

Advertencia

En todos nuestros equipos se mencionan claramente las caracteristicas del adaptador de alimentacón necesario para su funcionamiento. El uso de un adaptador distinto al mencionado puede producir daños fisicos y/o daños al equipo conectado. El adaptador de alimentación debe operar conel voltaje y frecuencia de la energia electrica domiciliaria existente en el pais o zona de instalación.

Technical Support
If you have any questions regarding the product installation, please contact our Technical Support.
Toll free US/Canada: **1-866-845-3673**
Regional phone numbers available at www.trendnet.com/support

Product Warranty Registration
Please take a moment to register your product online. Go to TRENDnet's website at:
http://www.trendnet.com/register

TRENDnet
20675 Manhattan Place, Torrance, CA 90501. USA
Copyright © 2015. All Rights Reserved. TRENDnet.